An EU funded project
Projekat finansira Evropska unija

Municipal Infrastructure Support Programme

Building together for the future

Program podrške razvoju infrastrukture lokalne samouprave

Gradimo zajedno za budućnost

eptisa
REGIONAL OFFICE FOR SEE
www.eptisasee.com

Royal HaskoningDHV
Enhancing Society Together

VNG
Vereniging van Nederlandse Gemeenten

An EU funded project
Projekat finansira Evropska unija

Municipal Infrastructure Support Programme
Building together for the future

Program podrške razvoju infrastrukture lokalne samouprave
Gradimo zajedno za budućnost

KLJUČNI FAKTORI U OSTVARIVANJU STRATEGIJE

KOLUBARSKI REGIONALNI SISTEM ZA SNABDEVANJE VODOM

FOPIP Kolubara radionica "Od strateškog do poslovnog planiranja"
20 – 21. jun 2013.g, hotel "Divčibare", Divčibare

KOLUBARSKI REGIONALNI SISTEM ZA SNABDEVANJA VODOM

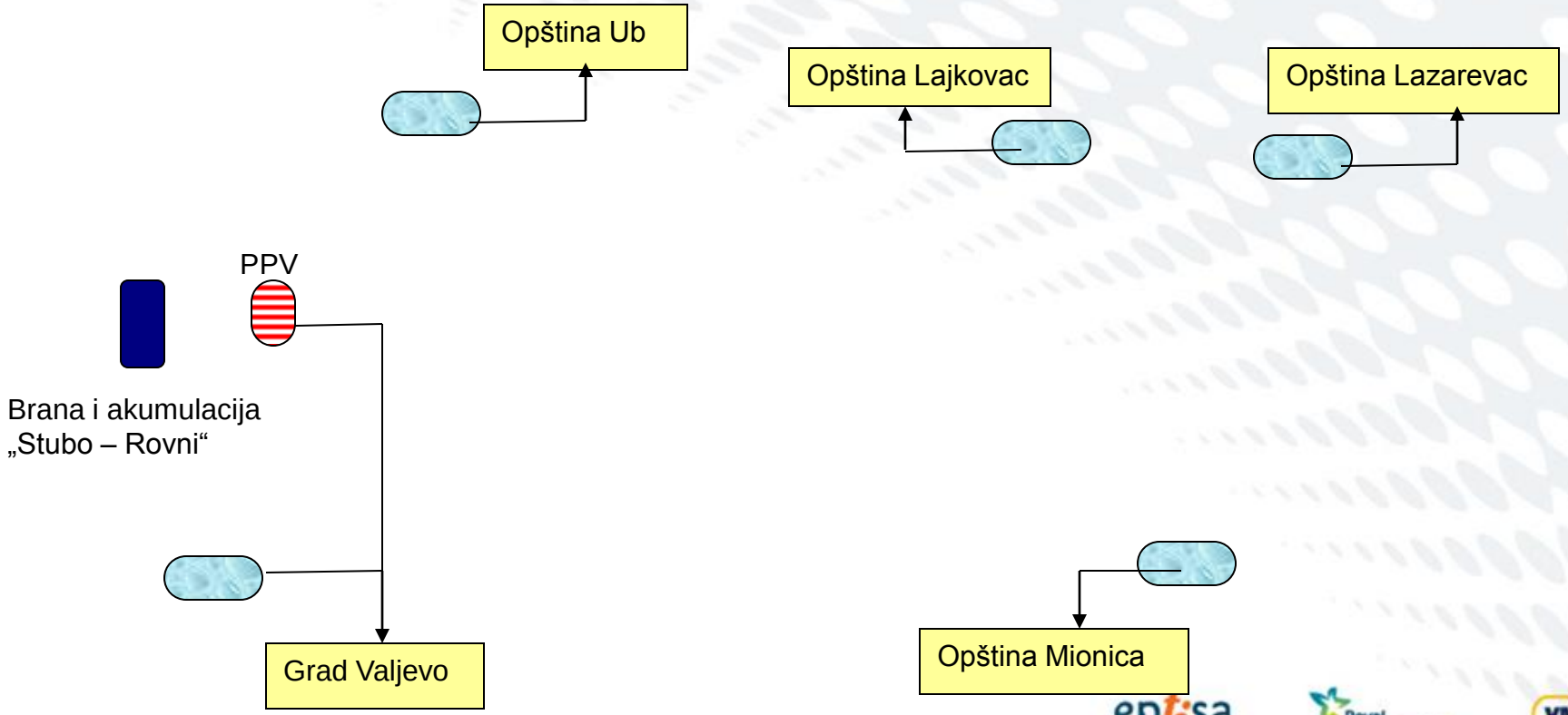

KOLUBARSKI REGIONALNI SISTEM ZA SNABDEVANJA VODOM

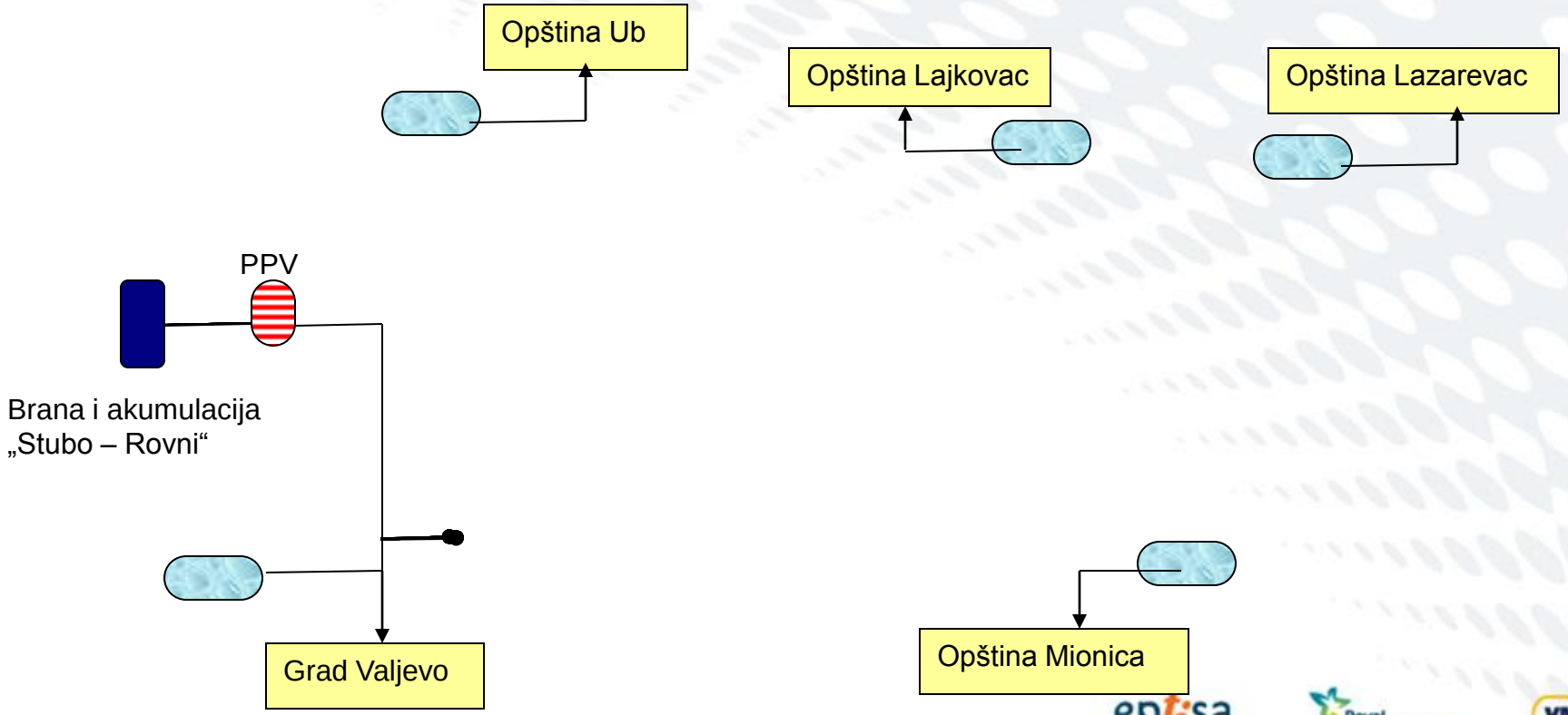

KOLUBARSKI REGIONALNI SISTEM ZA SNABDEVANJA VODOM

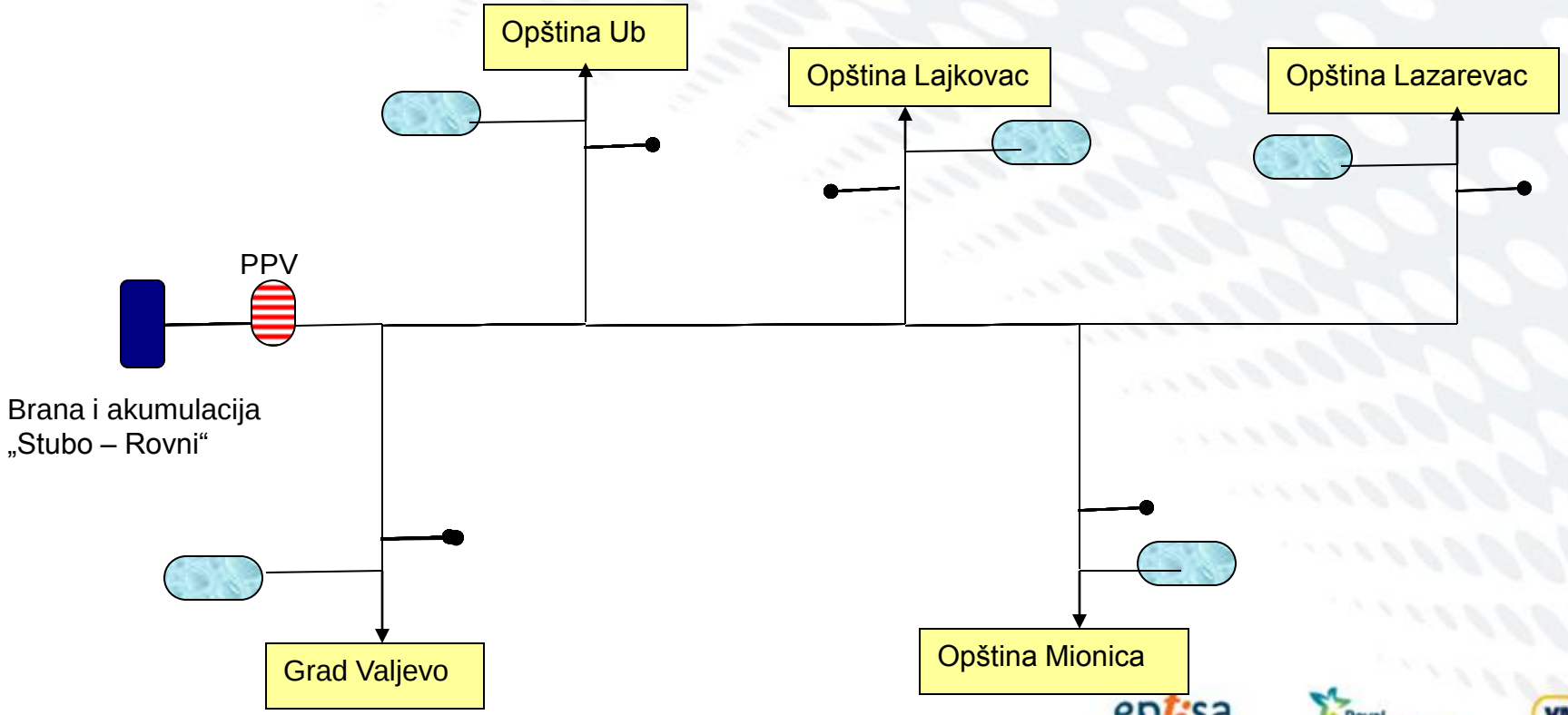

KOLUBARSKI REGIONALNI SISTEM ZA SNABDEVANJA VODOM

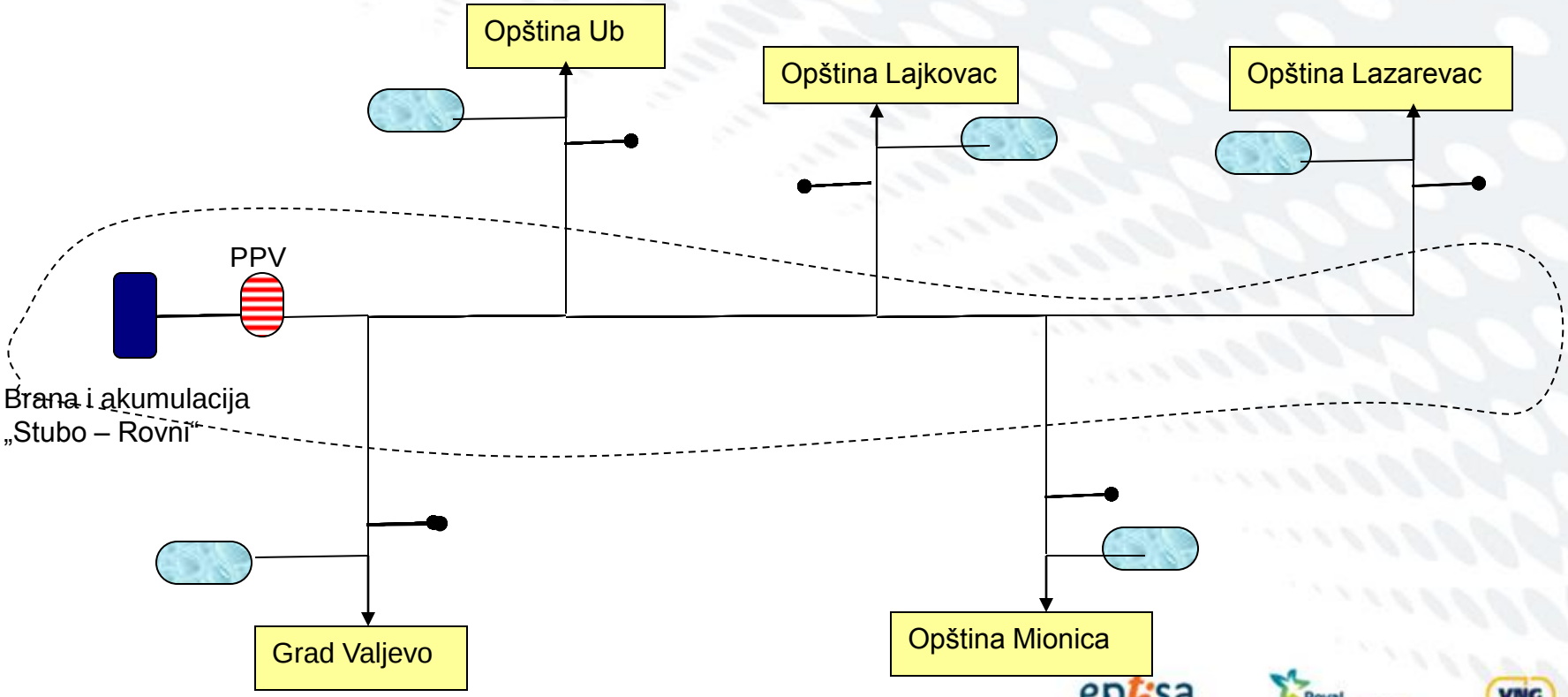

KLJUČNI SUBJEKTI NA SISTEMU

- Lokalne samouprave: Grad Valjevo, Opštine Mionica, Ub, Lajkovac i Lazarevac

- Javna Preduzeća za obavlanje delatnosti snabdevanja vodom: JP Kolubara, JKP Vodovod Valjevo, JKP Vodovod Mionica, KJP Djunis iz Uba, JKP Gradska čistoća iz Lajkovca i JPKP Lazarevac

LOKALNE SAMOUPRAVE

Nadležnost:

- Zakona o lokalnoj samoupravi (SG RS br. 129/07)

Svojinski odnosi:

- Zakon o javnoj svojini (SG RS br. 72/11)

Razvoj delatnosti snabdevanje vodom:

- Zakon o planiranju i izgradnji (SG RS, br. 72/09, 81/2009 - ispr, 64/10 - odluka US, 24/11, 121/12, 42/13 - odluka US i 50/13 - odluka US)
- Zakon o vodama (SG RS br. 30/10)
- Zakona o zaštiti životne sredine (SG RS, br. 135/2004, 36/2009, 36/2009 - dr. zakon i 72/2009 - dr. zakon)

Obavljanje delatnosti snabdevanja vodom:

- Zakon o komunalnim delatnostima (SG RS br. 72/11)

JAVNO PREDUZEĆE ZA SNABDEVANJE VODOM

- Zakon o javnim preduzećima (SG RS br. 119/12)
- Zakon o računovodstvu i reviziji (SG RS, br. 46/2006 i 111/2009)
- Pravilnik o licenciranja u oblasti upravljanja vodama (SG RS br. 23/12)
- Instrukcija za izradu Programa poslovanja JKP za 2007.g. (Ministarstvo finansija – 27.11.2006.g.)

JAVNO PREDUZEĆE ZA SNABDEVANJE VODOM

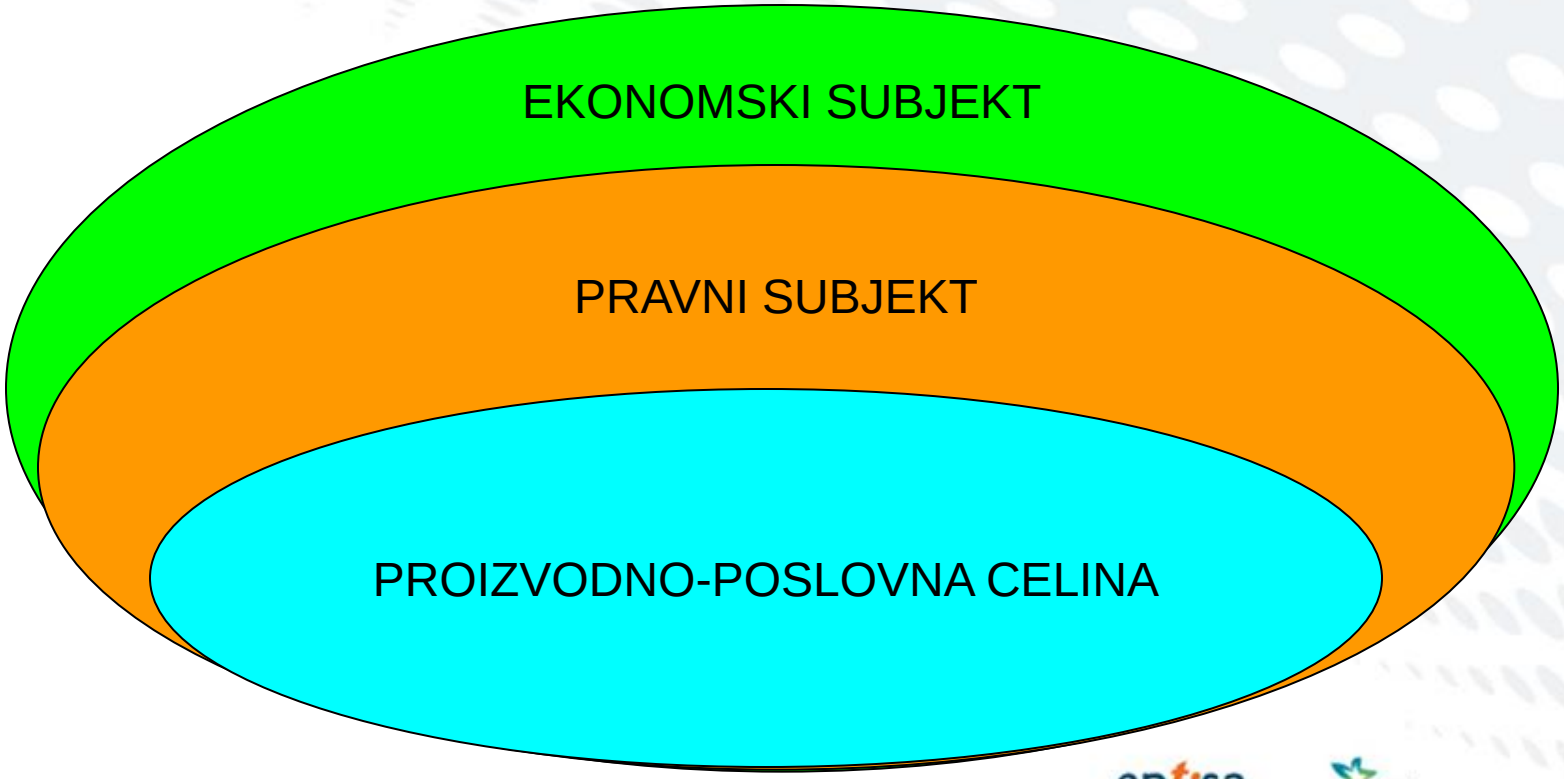

JAVNO PREDUZEĆE ZA SNABDEVANJE VODOM

Faktori preduzeća za snabdevanje vodom

- Kvalitet vode
- Zadovoljstvo korisnika
- Zaposleni i razvoj upravljanja
- Optimizovani procesi
- Finansijska održivost
- Stabilno stanje sredstava sistema za SV
- Operativna elastičnost
- Platežna sposobnost stanovništva
- Adekvatni resursi vode
- Razumevanje od javnosti i podrška

JAVNO PREDUZEĆE ZA SNABDEVANJE VODOM

Faktori uspeha preduzeća

- Proaktivno rukovođenje
- Dugoročni i srednjoročni program rada i razvoja
- Organizacijski pristup
- Merenje pokazatelja učinka
- Neprekidno unapređenje upravljanja

SISTEM ZA SNABDEVANJE VODO U JAVNOJ SVOJINI

Zakon o javnoj svojini (Sl. glasnik RS br. 72/11) određuje:

- predmet, nosioce prava javne svojine i korisnike stvari u javnoj svojini
- postupak pribavljanja, raspolaganja i upravljanja stvarima u javnoj svojini i
- osnovna pravila za uspostavljanje javne svojine

PREDMETI JAVNE SVOJINE u SISTEMU SNABDEVANJA VODOM

- Vode, vodotoci i njihovi izvori, resursi podzemnih voda
- Vodni objekti (za SV): Vodozahvati, PPV, magistralni cevovodi i rezervoari sa opr.
- Mreža za snabdevanje vodom potrošača

✓ prirodno bogatstvo u državnoj svojini

✓ dobro od opšteg interesa u svojini jedinice LS

✓ dobro od opšteg interesa u svojini jedinice LS

ULAGANJE U KAPITAL i PRENOS PRAVA KORIŠĆENJA

(Čl. 14. Zakona o javnoj svojini)

Lokalne samouprave mogu sredstva u javnoj svojini ulagati u kapital javnog preduzeća

POSTUPAK PRIBAVLJANJA, RASPOLAGANJA i UPRAVLJANJA STVARIMA U JAVNOJ SVOJINI

Dokumentacija koju je potrebno podneti uz zahtev Republičkoj direkciji za imovinu za upis prava na nepokretnostima:

1. Izvod iz javne knjige o nepokretnostima i pravima na njima ili
2. Drugu isprava kojom se dokazuje pravo korišćenja odnosno svojstvo korisnika kao i

POSTUPAK PRIBAVLJANJA, RASPOLAGANJA i UPRAVLJANJA STVARIMA U JAVNOJ SVOJINI

3. Potvrda Republičke direkcije za imovinu da su nepokretnosti prijavljene za jedinstvenu evidenciju nepokretnosti u državnoj svojini, i
4. Potvrda Republičke direkcije za imovinu da za predmetnu nepokretnost nije podneta prijava u skladu sa Zakonom o prijavljivanju i evidentiranju oduzete imovine (Sl. glasnik RS br. 45/05).

Rok za podnošenje zahteva 7. X 2014 godine.

SUŠTINA POPISA

nije uspostavljanje evidencije radi dostavljanja podataka Republičkoj Direkciji za imovinu već

stvaranje uslova za
efikasno upravljanje nepokretnostima
u javnoj svojini

Pitanja i odgovori

Milorad Rosić
FOPIP stručnjak, MISP
Tel. 062 80 13 138
mrosic@misp-serbia.rs
www.misp-serbia.rs

Hvala na pažnji!